1380 Beverage Drive, Suite W
Stone Mountain, GA 30083
1-800-426-6256 | 678-892-2323

Acabadora de esquinas EasyRoll™

Guía de operación y mantenimiento

Mejores – Más rápidas – Todas las veces

Modelos: 48TT & 48XTT

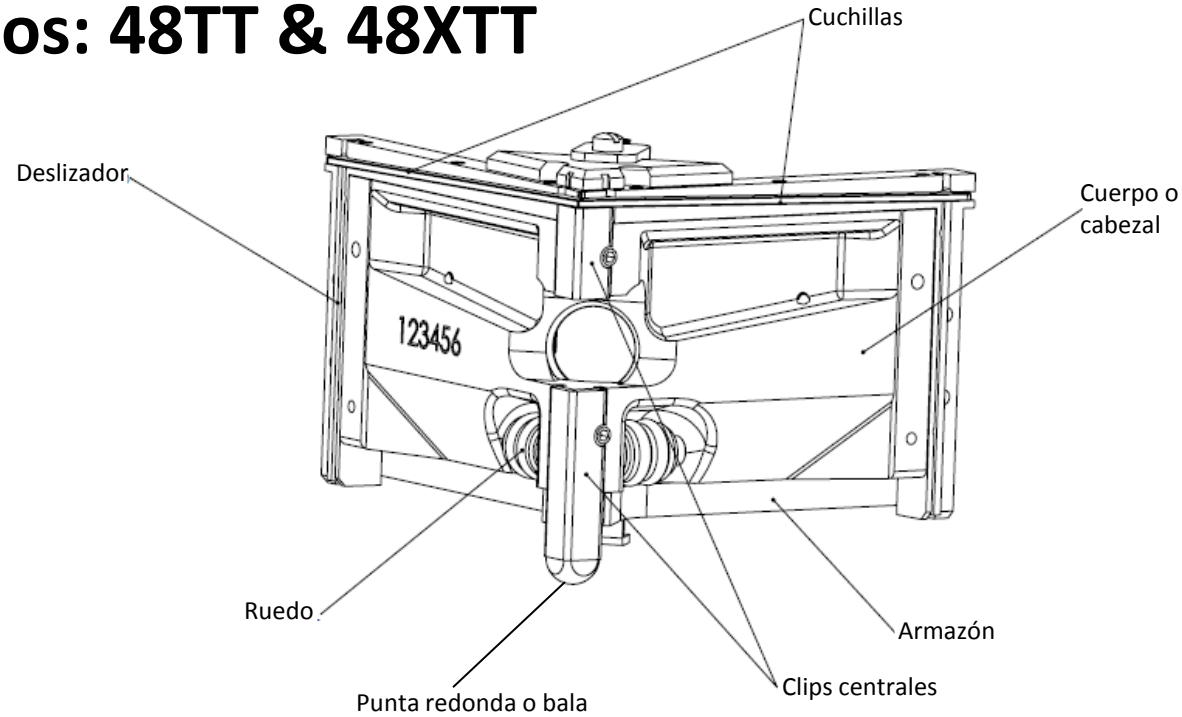

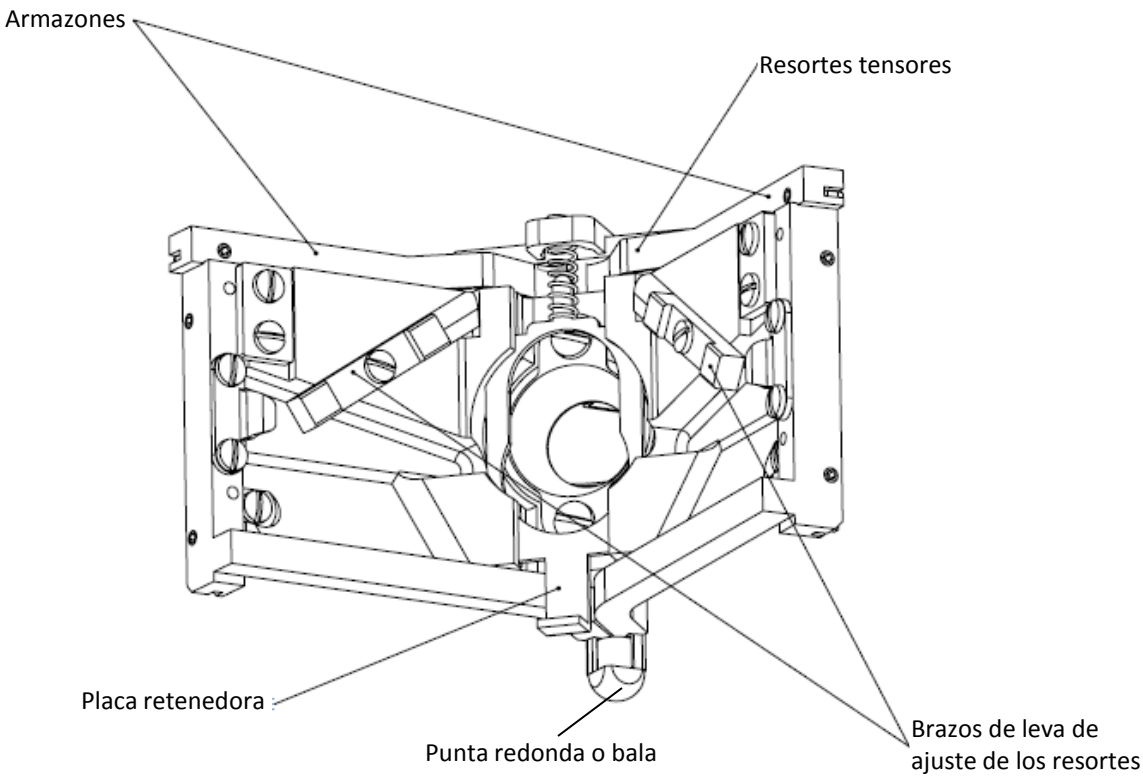

© 2012 TapeTech Tool Co. All Rights Reserved

1380 Beverage Drive, Suite W
Stone Mountain, GA 30083
1-800-426-6256 | 678-892-2323

Acabadora de esquinas EasyRoll™

Guía de operación y mantenimiento

Mejores – Más rápidas – Todas las veces

Modelos: 48TT & 48XTT

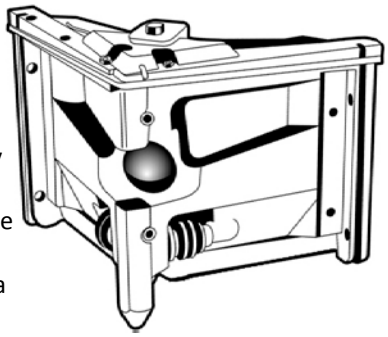

Operación

Las acabadoras de esquinas ajustables EasyRoll™ de 75 y 89 mm (modelos 48TT y 48XTT) están diseñadas para limpiar y dejar lisos ambos lados de una esquina interna en una pasada. La característica "ajustable" de esta herramienta se refiere a la capacidad para controlar la cantidad de presión de los resortes acoplando o desacoplando un conjunto de resortes tensores ubicados en la parte trasera de la acabadora de esquinas.

La acabadora de esquinas ajustable se utiliza en combinación con el aplicador de esquinas (modelo 35TT o 50TT) o el MudRuuner™ (modelo 14TT) para aplicar la capa de acabado sobre las esquinas internas. El modelo 48TT también se puede utilizar para seguir el rodillo de esquinas y retirar el exceso de compuesto que se deja al incrustar la cinta en la esquina. La acción de resorte compensa en el caso de las esquinas que tengan ligeramente más o menos de 90 grados y el diseño de la cuchilla produce esquinas perfectamente alisadas.

Cuando utilice la 48TT para limpiar esquinas internas después del rodillo de esquinas, acople a presión la acabadora de esquinas sobre el mango con extremo de bola (modelo HF o HFRE) y ajuste la tensión de los resortes moviendo ambas levas tensoras de los resortes hasta una posición vertical que permita que sólo un resorte ejerza presión sobre los portacuchillas.

Utilice la acabadora de esquinas como un arado, con el extremo que tiene la punta redonda avanzando en primer lugar. Trabaje desde la parte inferior hasta la parte superior de las esquinas verticales y desde un extremo al otro en las esquinas de techo. Detalle las intersecciones de las esquinas de pared y de techo con una cuchilla para panel de yeso.

Después de que la capa de cinta se haya secado, la acabadora de esquinas ajustable se utiliza en combinación con el aplicador de esquinas (modelo 35TT o 50TT) o el MudRunner® para aplicar la capa de acabado sobre las esquinas internas.

Acople a presión la acabadora de esquinas ajustable sobre el extremo de bola del aplicador de esquinas o el MudRunner™ y llene el aplicador con compuesto para uniones. Reajuste la tensión de los resortes moviendo ambas levas tensoras de los resortes hasta una posición horizontal que permita que ambos resortes ejerzan presión sobre los portacuchillas.

Con las ruedas y el extremo con punta redonda de la acabadora de esquinas avanzando en primer lugar, comience en la parte inferior del ángulo vertical y aplique presión al aplicador de esquinas o gire el agarre del MudRunner® para iniciar el flujo de compuesto, a la vez que mueve la herramienta a lo largo de la esquina. Aproximadamente a 1 m del piso, reduzca la presión sobre el aplicador de esquinas y realice un barrido con él alejándolo de la esquina. Luego, comenzando en la parte superior del ángulo, jale la herramienta hacia abajo por la esquina y reduzca la presión cuando llegue al compuesto dejado en la pasada anterior. Ahora, realice un barrido con el aplicador de esquinas y la acabadora de esquinas alejándose de la esquina. Las esquinas de techo se acaban utilizando los mismos métodos. Detalle las intersecciones de las esquinas de pared y de techo con una cuchilla para panel de yeso.

© 2012 TapeTech Tool Co. All Rights Reserved

1380 Beverage Drive, Suite W
Stone Mountain, GA 30083
1-800-426-6256 | 678-892-2323

Acabadora de esquinas EasyRoll™

Guía de operación y mantenimiento

Mejores – Más rápidas – Todas las veces

Modelos: 48TT & 48XTT

Mantenimiento

Limpie la unidad completamente después de cada uso, con un cepillo y agua (o una manguera de agua) para retirar todo el compuesto para uniones de la herramienta. Luego, después de que la herramienta esté limpia, engrásela ligeramente con aceite Ames® Bazooka® o aceite ligero para máquinas.

© 2012 TapeTech Tool Co. All Rights Reserved